Projector solar LED para exterior com espigão - 1W (2x0,5W) - IP65

Ref. SL26

Projector solar para exterior com um design original de coruja. Possui duas luminárias LED de 0,5W cada (1W no total) e um painel solar que permite recarregar a sua bateria interna.A bateria carrega-se automaticamente durante o dia e tem uma autonomia de até 12 horas. À noite, as luzes acendem-se automaticamente.Incorpora um espigão que permite uma instalação fácil e firme no solo, no relvado ou no vaso.Disponível em branco quente (3000K) e branco frio (6500K).

Dados do produto

Tonalidade	Branco frio, Branco quente
Kelvin (K)	3000, 6500
Lúmens (Lm)	90
Ângulo de abertura (º)	36
Tipo de LED	SMD 3030
Potência (W)	1
Orientável	Sim
Dimensões (mm) Lxlxh	439,2 x 103,6 x 155,6
Material	ABS
Uso Exterior	Sim
IP	IP65
Certificados	CE, ROHS
Garantia	Garantia legal de 3 anos
Tipo de bateria	3.2V
Tempo de carga (h)	4-6

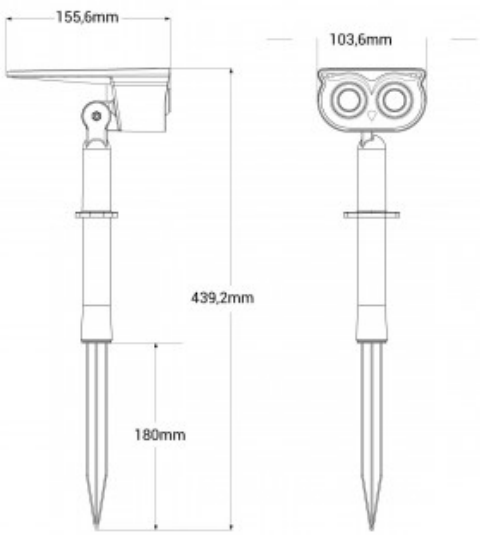

Variantes do produto

Referência	Atributos	
SL26-BF	Temperatura de cor - Branco frio	
SL26-BC	Temperatura de cor - Branco quente	