Luminária solar LED com estaca "FELICE 200 SPIKE" 18cm com sensor PIR - 3 m odos de funcionamento - CCT

Ref. FE1.572.000.A0S1KOP2

Luminária solar de jardim LED com espeto da marca italiana FUMAGALLI, com sensor de movimento e bateria substituível. É feita de resina resistente aos impactos, a corrosão e a degradação pelos raios UV. Perfeito para iluminar jardins, terraços ou como ponto de luz em qualquer espaço exterior. É instalada na grama, na areia ou na terra.Incorpora um sistema CCT que permite ajustar a temperatura da cor entre branco quente, branco frio e branco neutro. Ademais, tem 3 modos de funcionamento: Verão, Inverno ou sensor.É um candeeiro com proteção Classe III e com IP55.Disponível em cor preta com refletor opalino.

Datos del producto
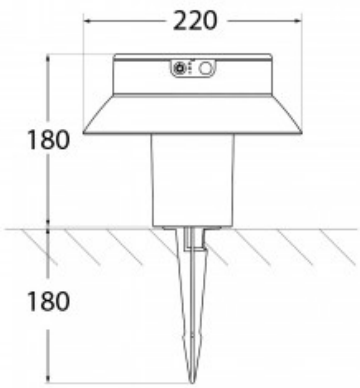
Tonalidade	CCT
Kelvin (K)	3000, 4000, 6500
Lúmens (Lm)	280
Sensor	Sim
Dimensões (mm) Lxlxh	Ø 220 x 180
Uso Exterior	Sim
IP	IP55
Certificados	CE, ROHS
Garantia	Garantia legal de 3 anos