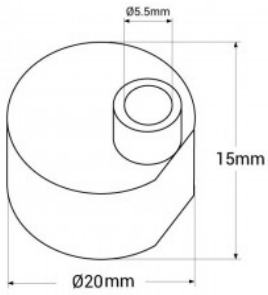

Tappo in silicone per neon LED 360º - Ø20mm - N20D

Ref. N20D-TI

Tappo in silicone per neon LED flessibili. Fornisce protezione e dà una finitura estetica e professionale all'inizio dell'installazione.Compatibile con i prodotti N20D-5M e N20D-5M-RGB.**Il prezzo include un tappo**

Dati del prodotto
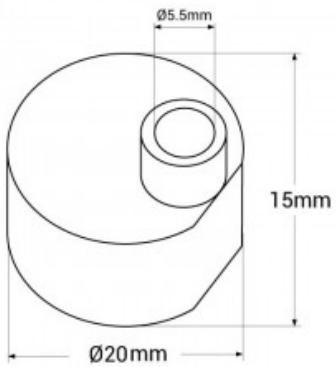
Dimensioni (mm) Lxlxh	Ø20 x 15 mm, dimensioni del foro: Ø5,5 mm
Materiale	Silicone